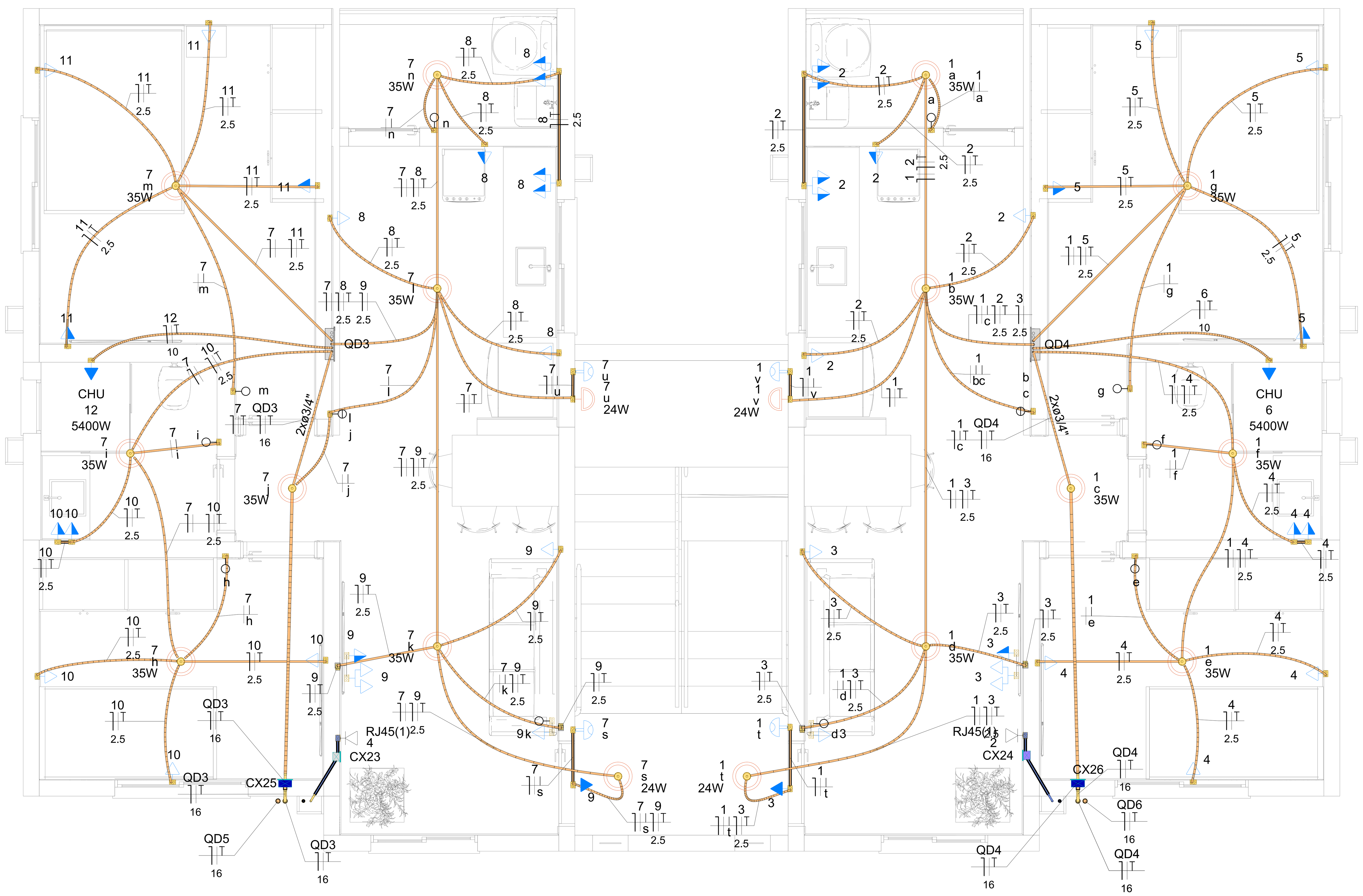

3 PLANTA BAIXA - 2º PAVIMENTO
ESCALA 1:25

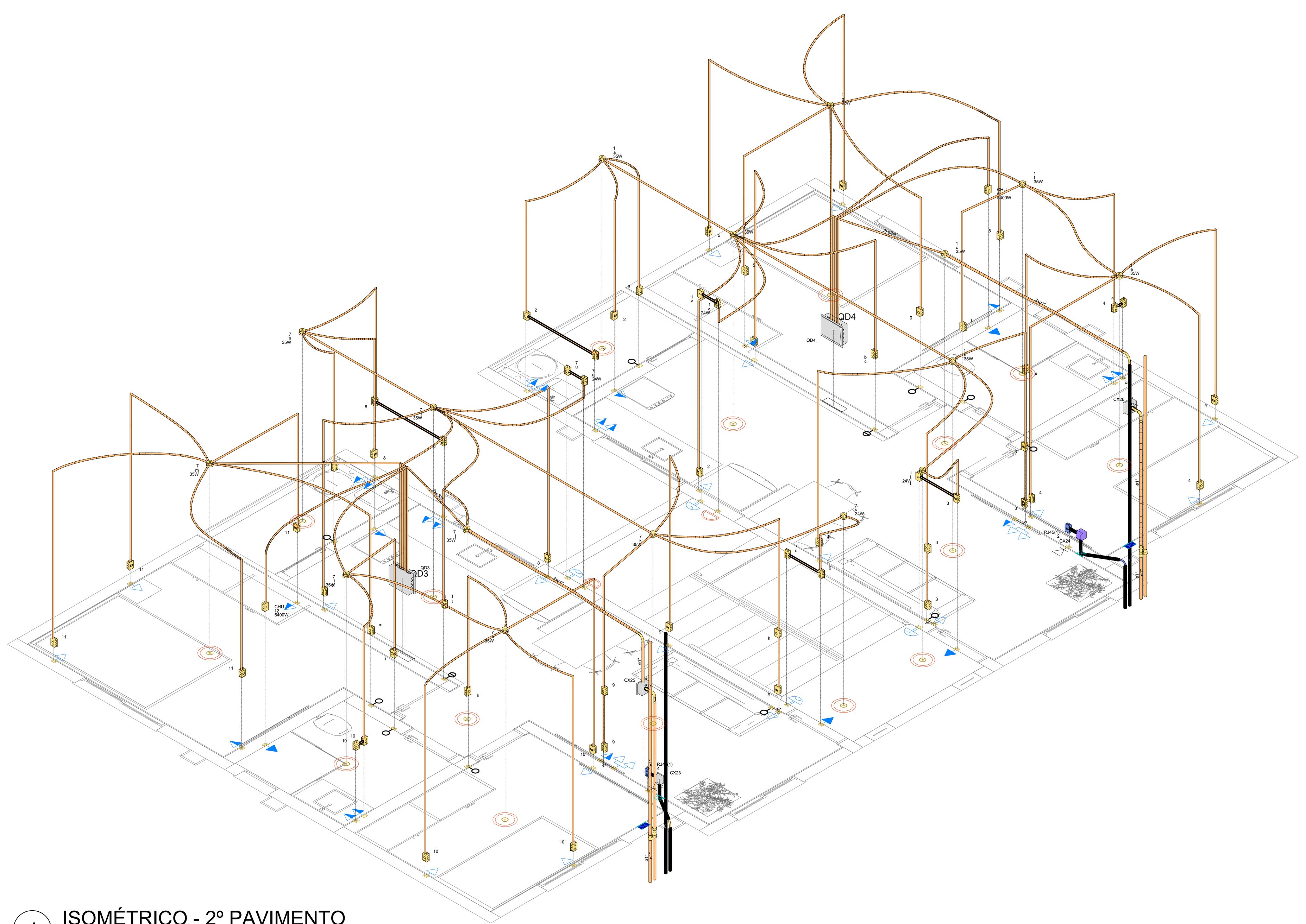

4 ISOMÉTRICO - 2º PAVIMENTO
ESCALA 1:50

Lista de materiais - Segundo Pavimento

Item	Quantidade
Cabeamento	
Acessórios Cabeamento - Metálico	
Conector	
RJ45 (CM8v)	2 pç
Acessórios p/ eletrodutos	
Caixa PVC	
4x2"	2 pç
Caixa de passagem - embutir	
Aço pintada (ref Lukbox)	
100x100x80 mm	1 pç
Dispositivo de Cabeamento - embutir	
Placa 2x4" - Bege	
1 módulo - RJ45	2 pç
Eletroduto PVC flexível	
Eletroduto leve	
3/4"	16.11 m
Eletroduto PVC rosca	
Curva 90°	
3/4"	1 pç
Elétrica	
Acessórios p/ eletrodutos	
Caixa PVC	
4x2"	56 pç
Caixa PVC octogonal	
4"x 4"	2 pç
4"x 4"	14 pç
Caixa de Luz 4"x2"	
4"x 2"	2 pç
Luva PVC encaixe	
1"	4 pç
Acessórios uso geral	
Bucha de nylon	
S6	24 pç
Parafuso fenda galvan. cab. panela	
4,2x32mm autoatarrachante	24 pç
Cabo Unipolar (cobre)	
Isol.PVC - 450/750V (ref. Pirastic Ecoplus BWF Flexível)	
1.5 mm² - Amarelo	59.79 m
1.5 mm² - Azul claro	62.2 m
1.5 mm² - Branco	99.66 m
1.5 mm² - Verde-amarelo	11.91 m
10 mm² - Azul claro	10.95 m
10 mm² - Branco	10.95 m
10 mm² - Verde-amarelo	10.95 m
16 mm² - Azul claro	34.13 m
16 mm² - Branco	34.13 m
16 mm² - Verde-amarelo	34.13 m
2.5 mm² - Azul claro	183.12 m
2.5 mm² - Branco	183.12 m
2.5 mm² - Verde-amarelo	176.69 m
Caixa de passagem - embutir	
Aço pintada (ref Lukbox)	
100x100x80 mm	1 pç
150x150x80 mm	2 pç
Dispositivo Elétrico - embutido	
Placa 2x4"	
Interruptor simples - 1 tecla	10 pç
Interruptor simples - 2 teclas	2 pç
Placa c/ furo	2 pç
Placa p/ 1 função	32 pç
Placa p/ 2 funções	6 pç
S/ placa	
Tomada hexagonal (NBR 14136) (2) 2P+T 10A	6 pç
Tomada hexagonal (NBR 14136) 2P+T 10A	30 pç
Tomada hexagonal (NBR 14136) 2P+T 20A	2 pç
Dispositivo de Comando	
Interruptor autom. por presença	
220V - 1200W resistivo	4 pç
Dispositivo de Proteção	
Disjuntor Unipolar Termomagnético - norma DIN (Curva C)	
10 A - 3 kA	10 pç
50 A - 3 kA	2 pç
Disjuntor unipolar termomagnético (220 V/127 V) - DIN (Curva C)	
63 A - 5 kA	2 pç
Eletroduto PVC encaixe	
Braçadeira galvan. tipo unha	
1"	24 pç
Curva 90°	
1"	2 pç
Eletroduto, vara 3,0m	
1"	19 m
Eletroduto PVC flexível	
Eletroduto leve	
1"	14.6 m
3/4"	245.79 m
Eletroduto PVC rosca	
Curva 90°	
1"	2 pç
3/4"	1 pç
Quadro distrib. plástico - embutir	
Barr. monof., - DIN (Ref. Hager)	
Cap. 12 disj. unip. - In Pente 100A	2 pç

Legenda de condutos - Segundo Pavimento

Cabeamento	
	Direta
	Baixa
	Piso
Elétrica	
	Direta
	Teto
	Alta
	Média

Legenda das indicações - Segundo Pavimento

CHU	Pontos de força - Uso específico - Chuveiro 5400 W
RJ45(1)	Pontos de cabeamento - RJ 45 - 1 módulo - baixa

Legenda - Segundo Pavimento

- 2 Tomadas baixas a 0,30m do piso
- 2 Tomadas médias a 1,10m do piso
- Caixa de passagem 100x100x80 a 0,30 do piso
- Caixa de passagem 150x150x80 a 2,20 do piso
- Curva 90°
- Interruptor sensor de presença a 2,20m do piso
- Interruptor simples 1 tecla - 1,10m do piso
- Interruptor simples 2 teclas - 1,10m do piso
- Ponto genérico de luz 24W
- Ponto genérico de luz 35W
- Quadro de distribuição
- Tomada RJ45 a 0,30m do piso
- Tomada alta a 2,20m do piso
- Tomada baixa a 0,30m do piso
- Tomada média a 1,10m do piso

Quadro de Cargas (QD4) - Segundo Pavimento

Circuito	Descrição	Esquema	Método de inst.	Tensão (V)	Iluminação (W) 24	Iluminação (W) 35	Tomadas (W) 100	Tomadas (W) 5400	Pot. total. (VA)	Pot. total. (W)	Fases	Pot. - R (W)	Pot. - S (W)	Pot. - T (W)	FCT	FCA	In' (A)	Ip (A)	Seção (mm²)	Ic (A)	Icc (kA)	Disj (A)	dV parc (%)	dV total (%)	Status
1	ILUMINAÇÃO	F+N+T	B1	127 V	2	7			293	293	R	293			1.00	1.00	1.5	2.3	1.5	17.5	3	10	0.19	2.59	OK
2	TOMADAS COZINHA	F+N+T	B1	127 V			7		778	700	R	700			1.00	1.00	6.1	6.1	2.5	24.0	3	10	0.48	2.89	OK
3	TOMADAS SALA	F+N+T	B1	127 V			6		667	600	R	600			1.00	1.00	5.2	5.2	2.5	24.0	3	10	0.53	2.93	OK
4	TOMADAS QUARTO 1	F+N+T	B1	127 V			5		556	500	R	500			1.00	1.00	4.4	4.4	2.5	24.0	3	10	0.33	2.73	OK
5	TOMADAS QUARTO 2	F+N+T	B1	127 V			4		444	400	R	400			1.00	1.00	3.5	3.5	2.5	24.0	3	10	0.22	2.63	OK
6	CHUVEIRO	F+N+T	B1	127 V				1	5400	5400	R	5400			1.00	1.00	42.5	42.5	10	57.0	3	50	0.65	3.06	OK
TOTAL					2	7	22	1	8137	7893	R	7893	0	0											

Quadro de Demanda (QD4) - Segundo Pavimento

Tipo de carga	Potência instalada (kVA)	Fator de demanda (%)	Demanda (kVA)
Iluminação e TUG's (Casas e apartamentos)	2.74	66.00	1.81
Uso Específico	5.40	100.00	5.40
		TOTAL	7.21

QD4

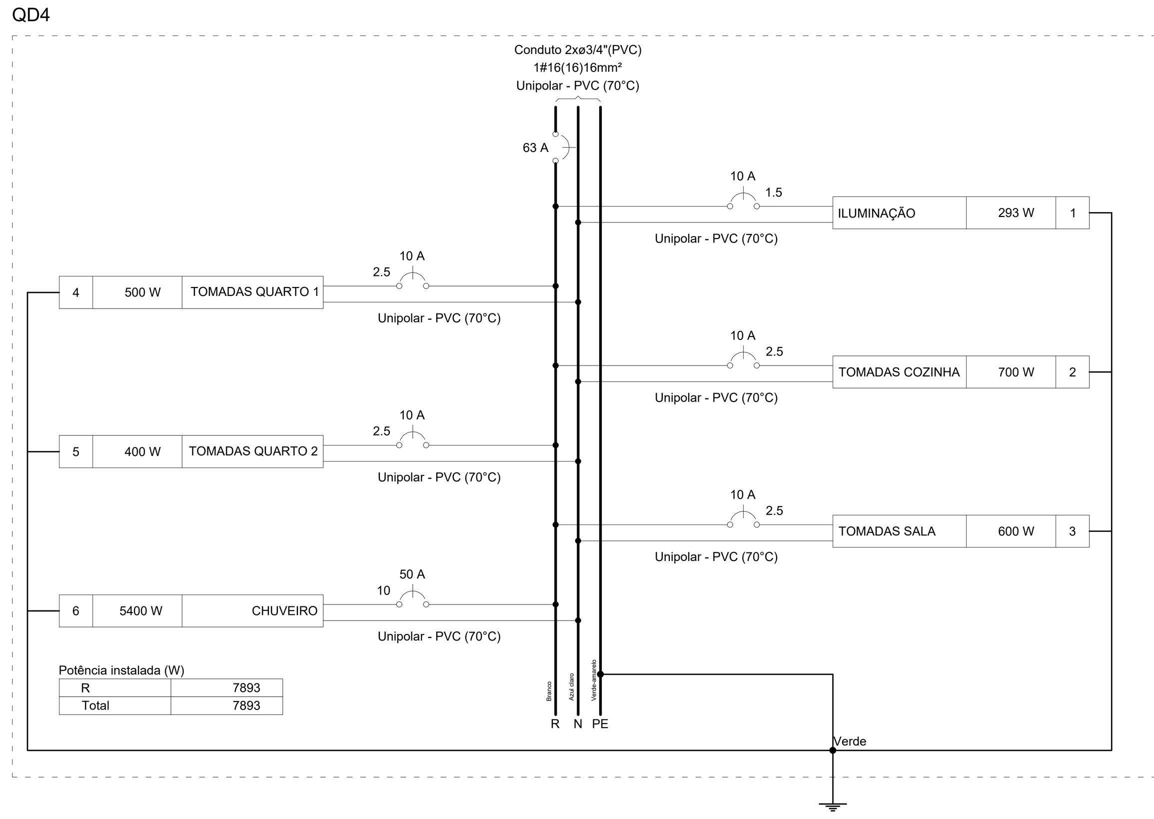

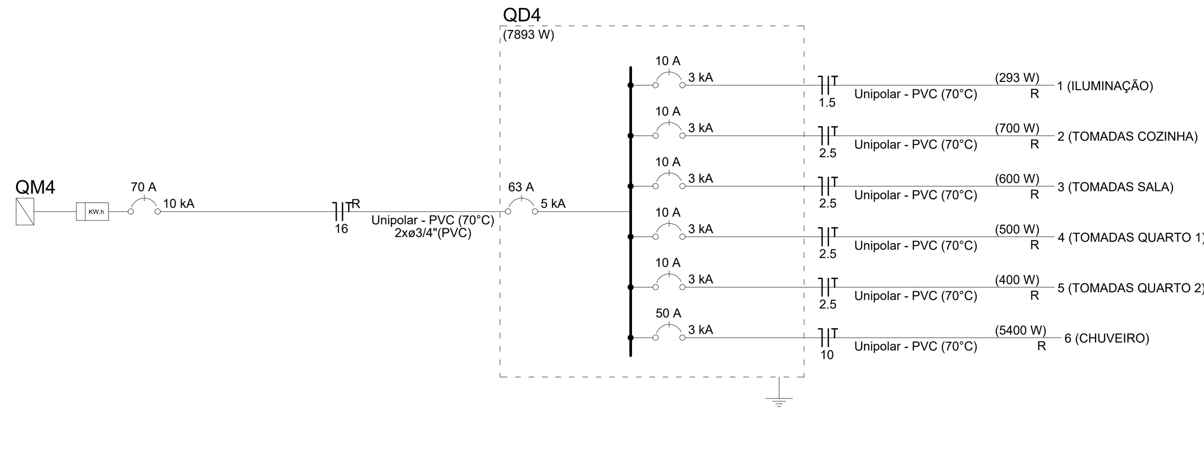

Quadro de Cargas (QM4) - Térreo

Circuito	Descrição	Esquema	Método de inst.	Tensão (V)	Pot. total. (VA)	Pot. total. (W)	Fases	Pot. - R (W)	Pot. - S (W)	Pot. - T (W)	FCT	FCA	In' (A)	Ip (A)	Seção (mm²)	Ic (A)	Icc (kA)	Disj (A)	dV parc (%)	dV total (%)	Status
QD4		F+N+T	B1	127 V	8137	7893	R	7893			1.00	1.00	56.7	56.7	16	76.0	6	70	2.03	2.40	OK
TOTAL					8137	7893	R	7893	0	0											

Quadro de Demanda (QM4) - Térreo

Tipo de carga	Potência instalada (kVA)	Fator de demanda (%)	Demanda (kVA)
Iluminação e TUG's (Casas e apartamentos)	2.74	66.00	1.81
Uso Específico	5.40	100.00	5.40
		TOTAL	7.21

QM4

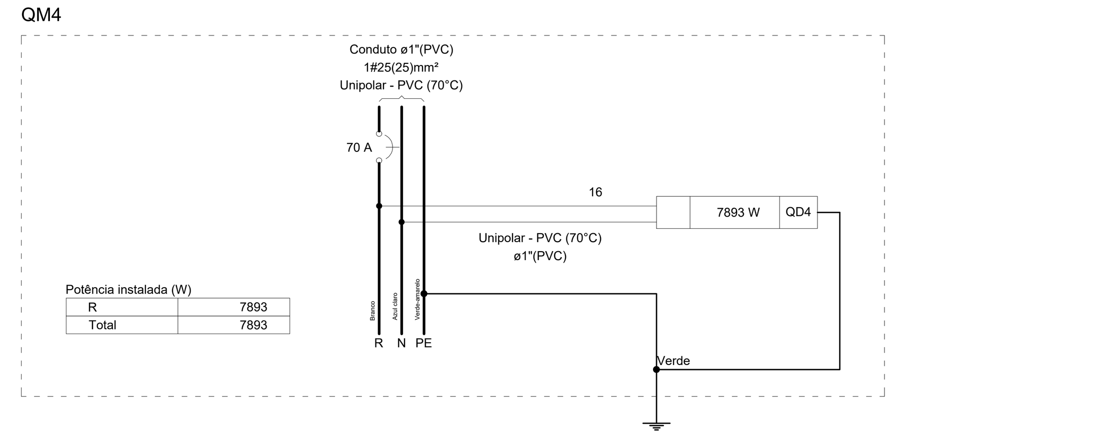

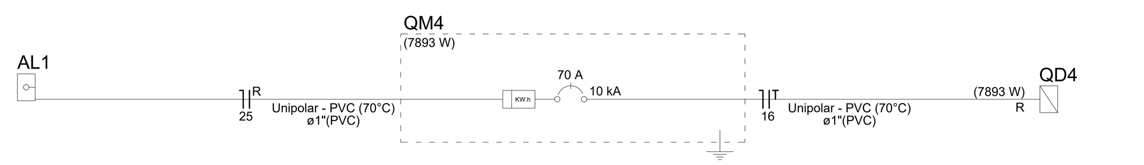

Quadro de Cargas (QD3) - Segundo Pavimento

Circuito	Descrição	Esquema	Método de inst.	Tensão (V)	Iluminação (W) 24	Iluminação (W) 35	Tomadas (W) 100	Tomadas (W) 5400	Pot. total. (VA)	Pot. total. (W)	Fases	Pot. - R (W)	Pot. - S (W)	Pot. - T (W)	FCT	FCA	In' (A)	Ip (A)	Seção (mm²)	Ic (A)	Icc (kA)	Disj (A)	dV parc (%)	dV total (%)	Status
7	ILIUMINAÇÃO	F+N+T	B1	127 V	2	7			293	293	R	293			1.00	1.00	0.9	2.3	1.5	17.5	3	10	0.13	3.91	OK
8	TOMADAS COZINHA	F+N+T	B1	127 V			7		778	700	R	700			1.00	1.00	6.1	6.1	2.5	24.0	3	10	0.48	4.26	OK
9	TOMADAS SALA	F+N+T	B1	127 V			6		667	600	R	600			1.00	1.00	5.2	5.2	2.5	24.0	3	10	0.52	4.31	OK
10	TOMADAS QUARTO 1	F+N+T	B1	127 V			5		556	500	R	500			1.00	1.00	4.4	4.4	2.5	24.0	3	10	0.33	4.11	OK
11	TOMADAS QUARTO 2	F+N+T	B1	127 V			4		444	400	R	400			1.00	1.00	3.5	3.5	2.5	24.0	3	10	0.24	4.02	OK
12	CHUVEIRO	F+N+T	B1	127 V				1	5400	5400	R	5400			1.00	1.00	42.5	42.5	10	57.0	3	50	0.65	4.44	OK
TOTAL					2	7	22	1	8137	7893	R	7893	0	0											

Quadro de Demanda (QD3) - Segundo Pavimento

Tipo de carga	Potência instalada (kVA)	Fator de demanda (%)	Demanda (kVA)
Iluminação e TUG's (Casas e apartamentos)	2.74	66.00	1.81
Uso Específico	5.40	100.00	5.40
		TOTAL	7.21

QD3

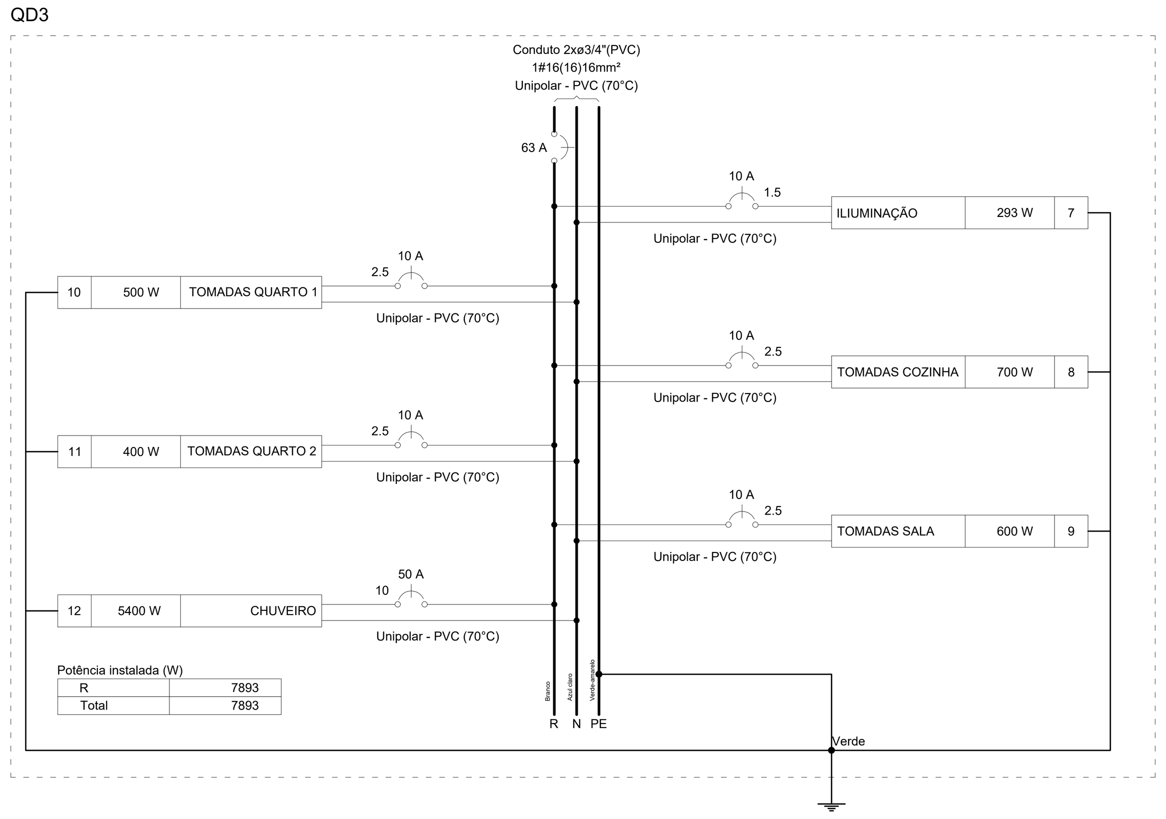

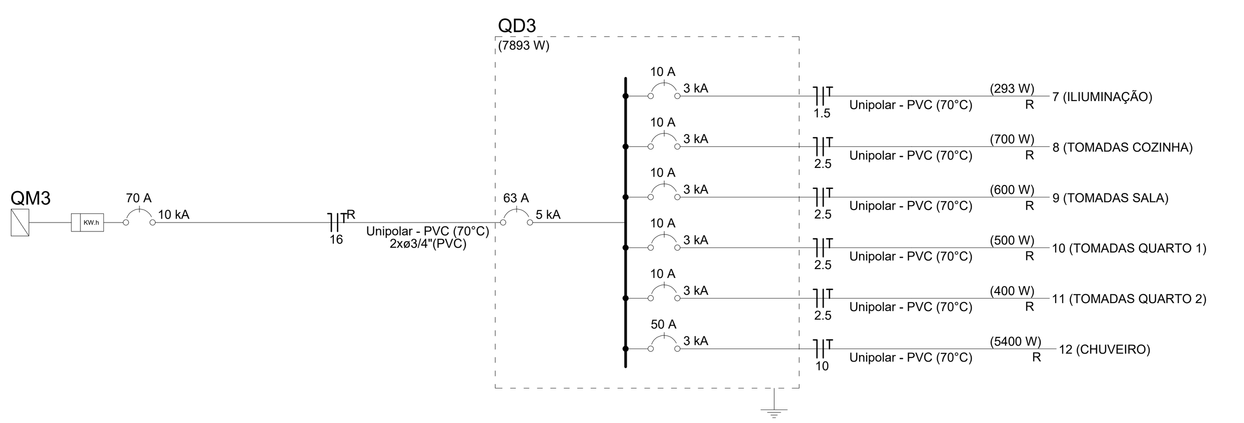

Quadro de Cargas (QM3) - Térreo

Circuito	Descrição	Esquema	Método de inst.	Tensão (V)	Pot. total. (VA)	Pot. total. (W)	Fases	Pot. - R (W)	Pot. - S (W)	Pot. - T (W)	FCT	FCA	In' (A)	Ip (A)	Seção (mm²)	Ic (A)	Icc (kA)	Disj (A)	dV parc (%)	dV total (%)	Status
QD3		F+N+T	B1	127 V	8137	7893	R	7893			1.00	1.00	56.7	56.7	16	76.0	6	70	2.03	3.78	OK
TOTAL					8137	7893	R	7893	0	0											

Quadro de Demanda (QM3) - Térreo

Tipo de carga	Potência instalada (kVA)	Fator de demanda (%)	Demanda (kVA)
Iluminação e TUG's (Casas e apartamentos)	2.74	66.00	1.81
Uso Específico	5.40	100.00	5.40
		TOTAL	7.21

QM3

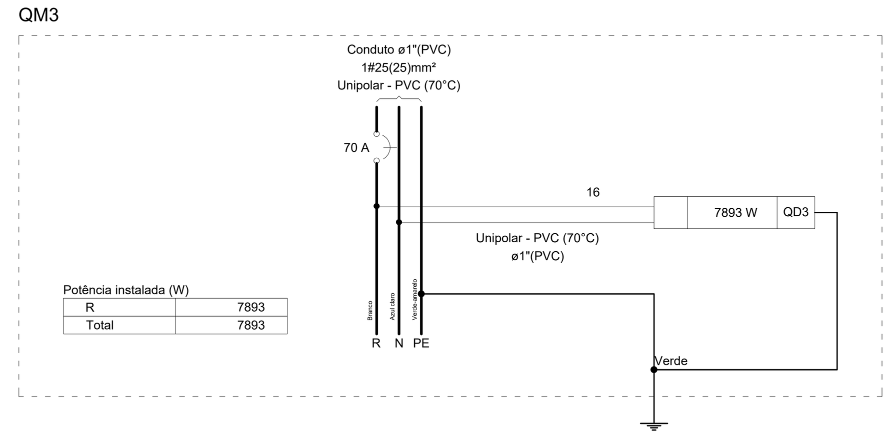

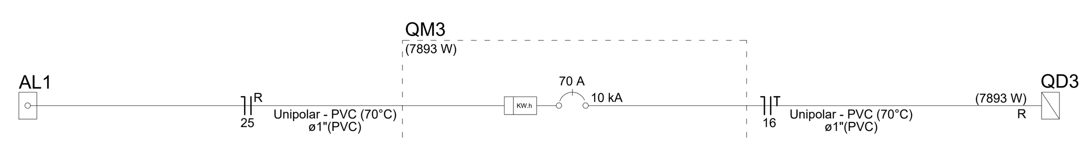

CONTRATADA: CARVALHO AMARAL ENGENHARIA & PROJETOS
CNPJ Nº: 16.783.066/0001-35
AVENIDA MESTRA FININHA, Nº 726 - 1º ANDAR, CENTRO
MONTES CLAROS/MG - CEP: 39401-074

CONTRATANTE: PREFEITURA MUNICIPAL DE CLARO DOS POÇÕES - GESTÃO 2021/2024 - NO CAMINHO CERTO
CNPJ Nº: 21.498.274/0001-22
RUA CACHOEIRA, Nº 56 - CENTRO
CLARO DOS POÇÕES/MG - CEP: 39387-000

RESPONSÁVEL TÉCNICO:
MAX HENRIQUE VELOSO DA SILVA:12718420685 — Assinado de forma digital por MAX HENRIQUE VELOSO DA SILVA:12718420685 Dados: 2023.05.26 17:25:20 -03'00'
MAX HENRIQUE VELOSO DA SILVA
CREA/CAU: 248.998/D

RESPONSÁVEL LEGAL:
PREFEITO MUNICIPAL DE CLARO DOS POÇÕES - MG

CONSTRUÇÃO DE MÓDULOS HABITACIONAIS - PADRÃO POPULAR

DESCRIÇÃO: PLANTA BAIXA - 2º PAVIMENTO, ISOMÉTRICO - 2º PAVIMENTO, QUADROS E DIAGRAMAS - 2º PAVIMENTO

ÁREA EDIFICADA:

TIPO DE EDIFICAÇÃO: PRÉDIO

ENDEREÇO DA OBRA: RUA JOAQUINA DA FONSECA S/N

MUNICÍPIO/COMUNIDADE: MUNICÍPIO DE CLARO DOS POÇÕES/MG

DATA INICIAL: 12 DE MAIO DE 2023

DATA DA REV.:

REFERÊNCIA DO PROJETO: 2372

ESCALA: INDICADAS

Nº REVISÃO:

03/04

ELÉTRICO