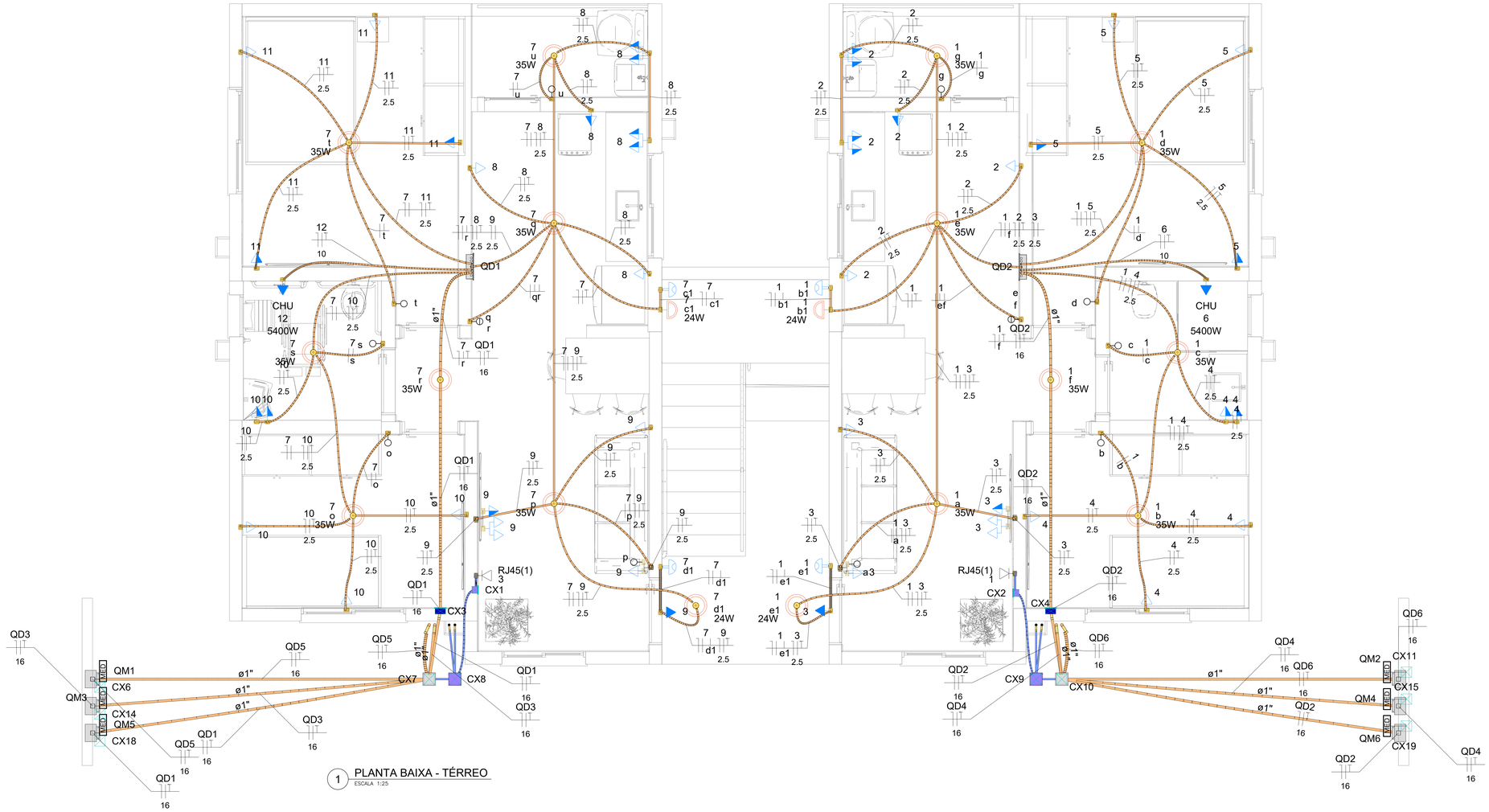

1 PLANTA BAIXA - TÉRREO

ESCALA 1:25

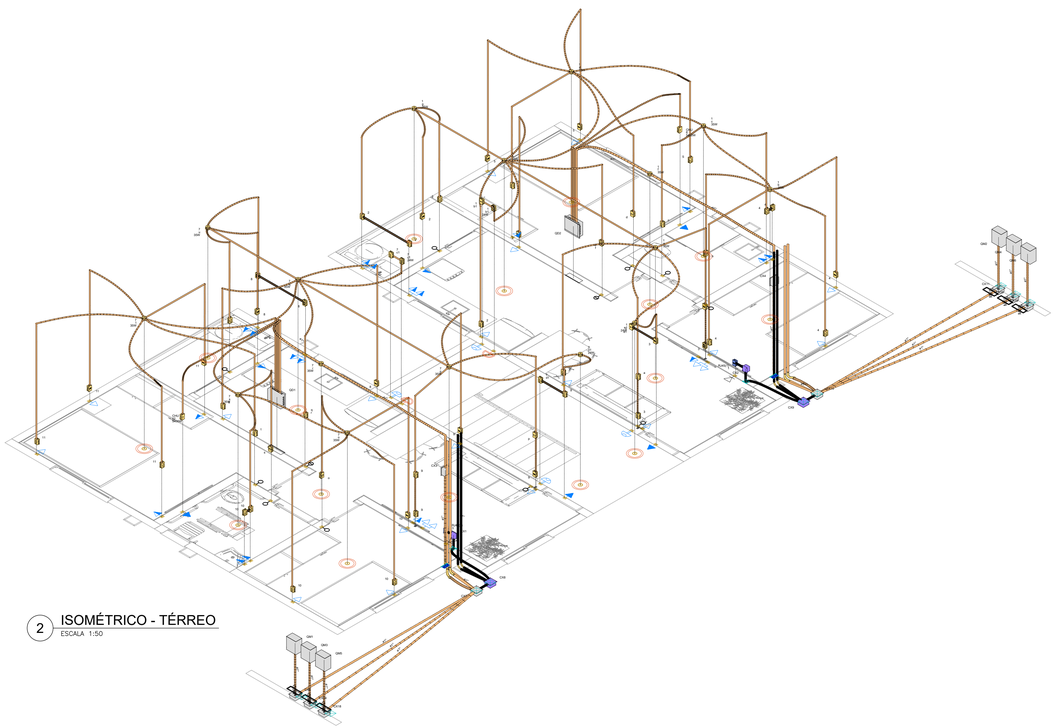

2 ISOMÉTRICO - TÉRREO

ESCALA 1:50

Lista de materiais - Térreo		
Cabeamento		
Acessórios Cabeamento - Metálico		
Conector		
RJ45 (CM8v)	2 pç	
Acessórios p/ eletrodutos		
Caixa PVC		
4x2"	2 pç	
Caixa de passagem - embutir		
Aço pintada (ref Lukbox)		
100x100x80 mm	2 pç	
150x150x80 mm	2 pç	
Dispositivo de Cabeamento - embutir		
Placa 2x4" - Bege		
1 módulo - RJ45	2 pç	
Eletroduto PVC flexível		
Eletroduto leve		
3/4"	7.41 m	
Elétrica		
Acessórios p/ eletrodutos		
Caixa PVC		
4x2"	56 pç	
Caixa PVC octogonal		
4"x 4"	2 pç	
4"x 4"	14 pç	
Caixa de Luz 4"x2"		
4"x 2"	2 pç	
Acessórios uso geral		
Bucha de nylon		
S6	12 pç	
Parafuso fenda galvan. cab. panela		
4.2x32mm autoatarrachante	12 pç	
Cabo Unipolar (cobre)		
Isol.PVC - 450/750V (ref. Pirastic Ecoplus BWF Flexível)		
1.5 mm² - Amarelo	67.32 m	
1.5 mm² - Azul claro	62.32 m	
1.5 mm² - Branco	97.32 m	
1.5 mm² - Verde-amarelo	11.91 m	
10 mm² - Azul claro	10.95 m	
10 mm² - Branco	10.95 m	
10 mm² - Verde-amarelo	10.95 m	
16 mm² - Azul claro	62.75 m	
16 mm² - Branco	62.75 m	
16 mm² - Verde-amarelo	62.75 m	
2.5 mm² - Azul claro	183.37 m	
2.5 mm² - Branco	183.37 m	
2.5 mm² - Verde-amarelo	176.94 m	
Caixa de passagem - embutir		
Aço pintada (ref Lukbox)		
150x150x80 mm	10 pç	
Dispositivo Elétrico - embutido		
Placa 2x4"		
Interruptor simples - 1 tecla	10 pç	
Interruptor simples - 2 teclas	2 pç	
Placa c/ furo	2 pç	
Placa p/ 1 função	32 pç	
Placa p/ 2 funções	6 pç	
S/ placa		
Tomada hexagonal (NBR 14136) (2) 2P+T 10A	6 pç	
Tomada hexagonal (NBR 14136) 2P+T 10A	30 pç	
Tomada hexagonal (NBR 14136) 2P+T 20A	2 pç	
Dispositivo de Comando		
Interruptor autom. por presença		
220V - 1200W resistivo	4 pç	
Dispositivo de Proteção		
Disjuntor Unipolar Termomagnético - norma DIN (Curva C)		
10 A - 3 kA	10 pç	
50 A - 3 kA	2 pç	
70 A - 10 kA	6 pç	
Disjuntor unipolar termomagnético (220 V/127 V) - DIN (Curva C)		
63 A - 5 kA	2 pç	
Eletroduto PVC encaixe		
Braçadeira galvan. tipo unha		
1"	10 pç	
3/4"	2 pç	
Curva 90°		
1"	6 pç	
Eletroduto, vara 3,0m		
1"	7.7 m	
3/4"	2 m	
Eletroduto PVC flexível		
Eletroduto leve		
1"	53.05 m	
3/4"	229.18 m	
Eletroduto PVC rosca		
Curva 90°		
3/4"	4 pç	
Quadro de medição - CEMIG		
Unidade consumidora individual - embutir		
CM-1 - Medidor monofásico e disjuntor - Medição direta até 13KW	6 pç	
Quadro distrib. plástico - embutir		
Barr. monof. - DIN (Ref. Hager)		
Cap. 12 disj. unip. - In Perfis 100A	2 pç	

Legenda de condutos - Térreo	
Cabeamento	
Baixa	
Piso	
Elétrica	
Direta	
Teto	
Alta	
Média	
Piso	

Legenda das indicações - Térreo	
CHU	Pontos de força - Uso específico - Chuveiro 5400 W
RJ45(1)	Pontos de cabeamento - RJ 45 - 1 módulo - baixa

Legenda - Térreo	
	2 Tomadas baixas a 0,30m do piso
	2 Tomadas médias a 1,10m do piso
	Caixa de passagem 100x100x80 a 0,30 do piso
	Caixa de passagem 150x150x80 a 2,20 do piso
	Caixa de passagem 150x150x80 no piso
	Curva 90°
	Interruptor sensor de presença a 2,20m do piso
	Interruptor simples 1 tecla - 1,10m do piso
	Interruptor simples 2 teclas - 1,10m do piso
	Ponto genérico de luz 24W
	Ponto genérico de luz 35W
	Quadro de distribuição
	Quadro de medição
	Tomada RJ45 a 0,30m do piso
	Tomada alta a 2,20m do piso
	Tomada baixa a 0,30m do piso
	Tomada média a 1,10m do piso

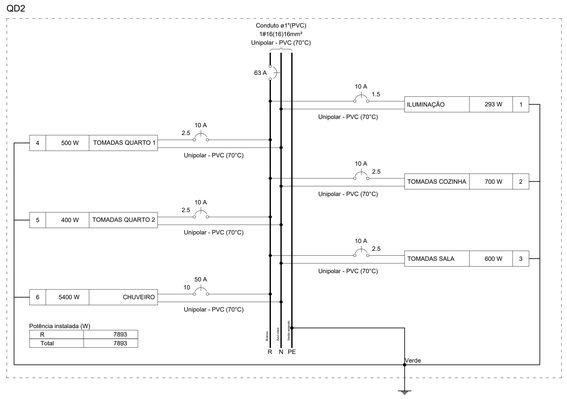

Quadro de Cargas (QD2) - Térreo

Circuito	Descrição	Esquema	Método de inst.	Tensão (V)	Iluminação (W) 24	Iluminação (W) 35	Tomadas (W) 100	Tomadas (W) 5400	Pot. total. (VA)	Pot. total. (W)	Fases	Pot. - R (W)	Pot. - S (W)	Pot. - T (W)	FCT	FCA	In' (A)	Ip (A)	Seção (mm²)	Ic (A)	Icc (kA)	Disj (A)	dV parc (%)	dV total (%)	Status
1	ILUMINAÇÃO	F+N+T	B1	127 V	2	7			293	293	R	293			1.00	1.00	1.5	2.3	1.5	17.5	3	10	0.19	2.28	OK
2	TOMADAS COZINHA	F+N+T	B1	127 V			7		778	700	R	700			1.00	1.00	6.1	6.1	2.5	24.0	3	10	0.48	2.58	OK
3	TOMADAS SALA	F+N+T	B1	127 V			6		667	600	R	600			1.00	1.00	5.2	5.2	2.5	24.0	3	10	0.53	2.62	OK
4	TOMADAS QUARTO 1	F+N+T	B1	127 V			5		556	500	R	500			1.00	1.00	4.4	4.4	2.5	24.0	3	10	0.34	2.44	OK
5	TOMADAS QUARTO 2	F+N+T	B1	127 V			4		444	400	R	400			1.00	1.00	3.5	3.5	2.5	24.0	3	10	0.22	2.32	OK
6	CHUVEIRO	F+N+T	B1	127 V				1	5400	5400	R	5400			1.00	1.00	42.5	42.5	10	57.0	3	50	0.65	2.75	OK
TOTAL					2	7	22	1	8137	7893	R	7893	0	0											

Quadro de Demanda (QD2) - Térreo

Tipo de carga	Potência instalada (kVA)	Fator de demanda (%)	Demanda (kVA)
Iluminação e TUG's (Casas e apartamentos)	2.74	66.00	1.81
Uso Específico	5.40	100.00	5.40
		TOTAL	7.21

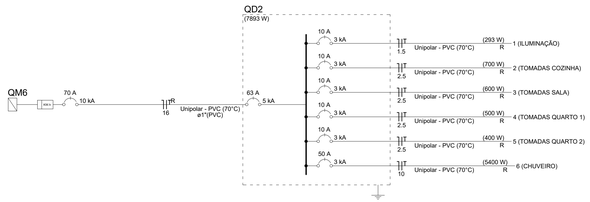

CONTRATADA:

CARVALHO AMARAL ENGENHARIA E PROJETOS

CNPJ Nº: 14.783.066/0001-32
AVENIDA MESTRA FINHINHA, Nº 726 - 1º ANDAR, CENTRO
MONTES CLAROS/MG - CEP: 39401-074

CONTRATANTE:

PREFEITURA MUNICIPAL DE CLARO DOS POÇÕES

CNPJ Nº: 21.498.274/0001-22
RUA CACHOEIRA, Nº 54 - CENTRO
CLARO DOS POÇÕES/MG - CEP: 39387-000

RESPONSÁVEL TÉCNICO:

MAX HENRIQUE VELOSO DA SILVA:12718420689

Assinado de forma digital por MAX HENRIQUE VELOSO DA SILVA:12718420689
Dados: 2023.05.26 17:20:44 -03'00'

MAX HENRIQUE VELOSO DA SILVA
CREA/CAU: 248.998/D

RESPONSÁVEL LEGAL:

PREFEITO MUNICIPAL DE CLARO DOS POÇÕES - MG

CONSTRUÇÃO DE MÓDULOS HABITACIONAIS - PADRÃO POPULAR

DESCRIÇÃO: PLANTA BAIXA - TÉRREO, ISOMÉTRICO - TÉRREO, QUADROS E DIAGRAMA - TÉRREO

ÁREA EDIFICADA:

TIPO DE EDIFICAÇÃO: PRÉDIO

ENDEREÇO DA OBRA: RUA JOAQUINA DA FONSECA S/N

MUNICÍPIO/COMUNIDADE: MUNICÍPIO DE CLARO DOS POÇÕES/MG

DATA INICIAL: 12 DE MAIO DE 2023

DATA DA REV.:

REFERÊNCIA DO PROJETO: 2372

ESCALA: INDICADAS

Nº REVISÃO: 01/04

ELÉTRICO